Altek®

***GALLERY** design Sergio Bicego*

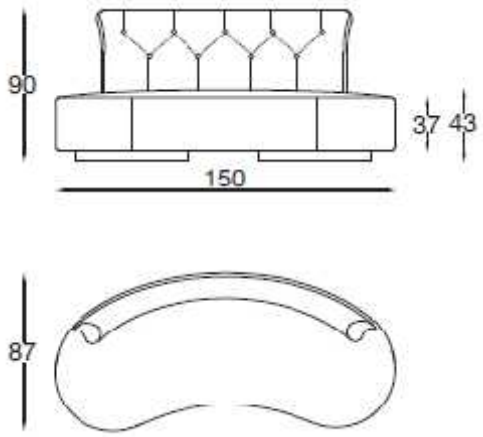

Gallery
9DIV02 Divano 2 posti
Sistema di sedute componibili costituito da poltrone e divani a 2, a 3 posti e pouf. Struttura portante in multistrato di legno e base rivestita di alluminio satinato. Sedile e schienale, con elegante lavorazione capitonnée, imbottiti e rivestiti con eco pelle, velluto, pelle o tessuto cliente.

***altezza totale:** 90 cm*
***altezza seduta:** 43 cm*
***larghezza:** 87 cm*
***lunghezza:** 150 cm*
peso lordo: kg. 62.5
peso netto: kg. 58
vol.: 1.00 m3

ALTEK ITALIA DESIGN SRL Via Vegri,40 36010 Zanè (VI) www.altekitaliadesign.it info@altekitaliadesign.it +39.0445.316500