Altek®

***PARTY** design Sergio Bicego*

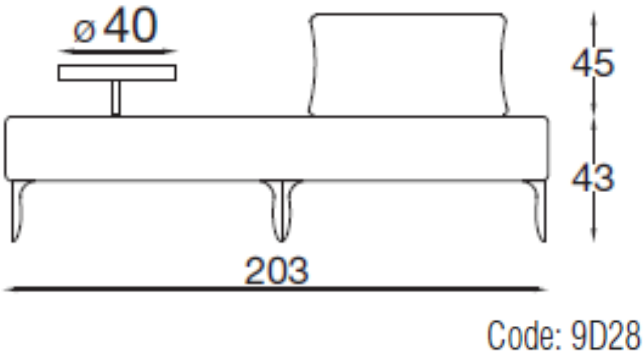

Party – versione con 1 schienale centrale + 1 tavolino

Divano a forma ellittica con gambe in acciaio inox e struttura portante in multistrato di legno. Imbottito e rivestito in tessuto, pelle o tessuto cliente. Disponibile nella versione senza schienale,con schienale unico, con 3 schienali girevoli o 2 schienali girevoli + 1 tavolino.

altezza seduta: *43 cm*
altezza schienale: *45 cm*
larghezza: *203 cm*
diametro tavolino: *40 cm*

ALTEK ITALIA DESIGN SRL Via Vegri,40 36010 Zanè (VI) www.altekitaliadesign.it info@altekitaliadesign.it +39.0445.316500