Altek®

***VERTIGO** design dai Zurich*

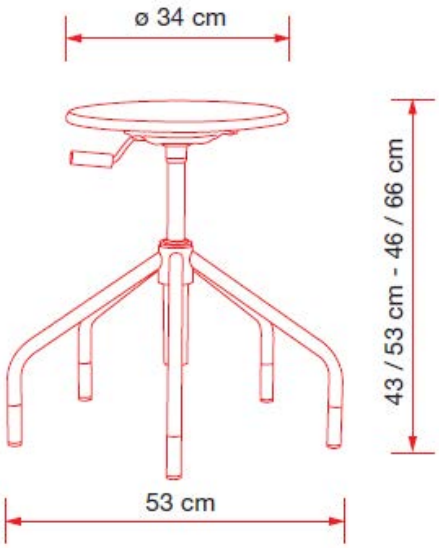

Vertigo LV05 / LV06
Sgabelli girevoli regolabili in altezza, con o senza ruote.
Struttura in tubo d'acciaio cromato o cromo opaco o verniciato alluminio.
Sedile in multistrato di faggio naturale oppure laccato nero,antracite, grigio chiaro o blu.
Optional: sedile imbottito e rivestito in tessuto

***altezza LV05:** 43/53 cm*
***altezza LV06:** 46/66 cm*
***larghezza:** 53 cm*
***profondità:** 53 cm*
peso lordo: kg. 6.2
peso netto: kg. 5
vol.: 0.12 m3

ALTEK ITALIA DESIGN SRL Via Vegri,40 36010 Zanè (VI) www.altekitaliadesign.it info@altekitaliadesign.it +39.0445.316500